長野県中学校総合体育大会北信大会
令和４年６月２５日
南長野運動公園体育館
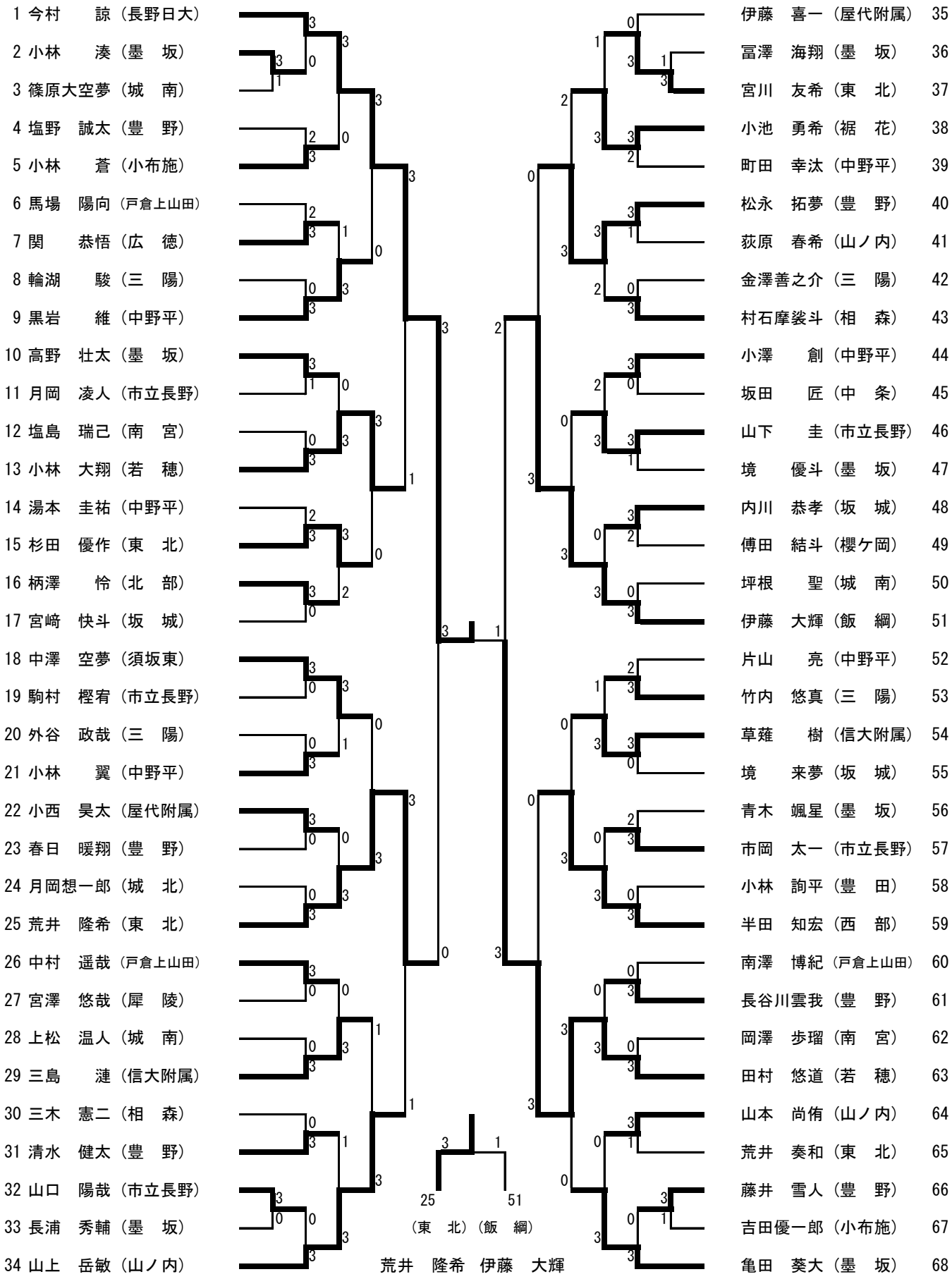
男子シングルス